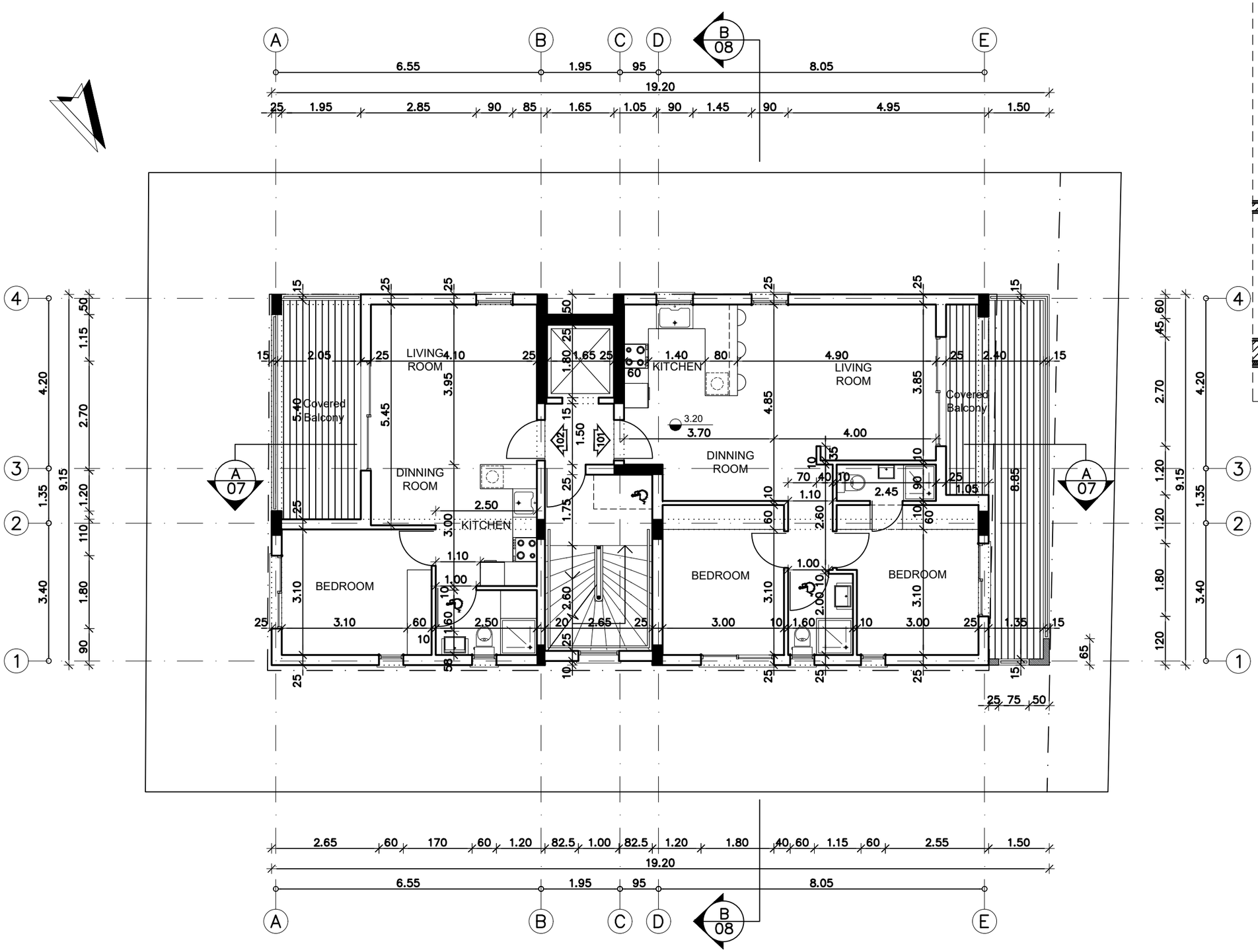

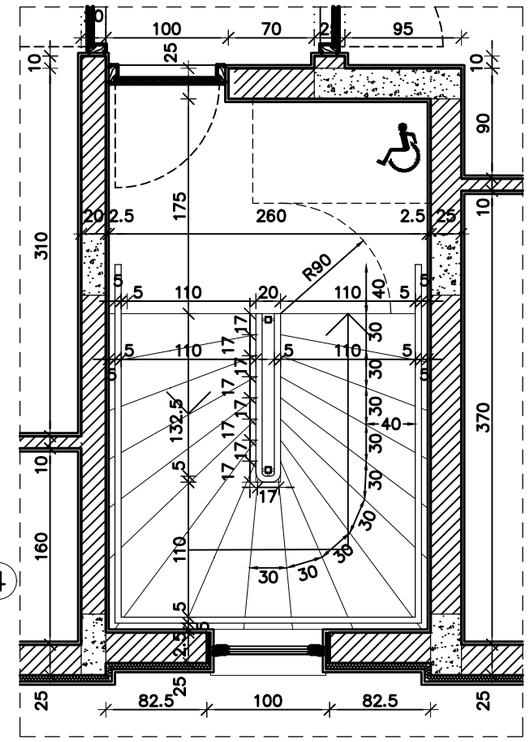

STAIRS DETAIL 1:50

ΣΗΜΕΙΩΣΕΙΣ

ΕΛΕΓΧΟΣ

Οι γραπτές διαστάσεις να προτιμούνται αντί των διαστάσεων που προκύπτουν με βάση την κλίμακα .
Οι διαστάσεις να ελέγχονται απο τον εργολάβο ο οποίος είναι υπεύθυνος για την τήρηση αυτών .
Σχεδιαστικά λάθη και παραλείψεις να αναφέρονται στους Αρχιτέκτονες .
ΒΑΚΗΣ ΙΩΑΚΕΙΜ, ΑΡΧΙΤΕΚΤΟΝΕΣ & ΣΥΜΒΟΥΛΟΙ ΜΗΧΑΝΙΚΟΙ

VAKIS IOAKIM
ARCHITECTS
ARCHITECTS · ENGINEERS · DESIGNERS · CONSULTANTS

ADDRESS : 1 PAFOU STREET
P.O.BOX 56017,3304 LIMASSOL
EMAIL : vakisarchitects@cytanet.com.cy
TEL : 25345557 , 25345547
FAX : 25343254

ΕΡΓΟ
E&F RAFAEL RESIDENCE

ΤΙΤΛΟΣ ΣΧΕΔΙΟΥ
ΚΑΤΟΨΗ Α' ΟΡΟΦΟΥ

ΚΛΙΜΑΚΑ 1:100 @ A3	ΜΕΛΕΤΗ ΣΧΕΔΙΑΣΗ S.K.
REVISION	ΗΜΕΡΟΜΗΝΙΑ MARCH 2026
ΑΡ . ΕΡΓΟΥ 325/2026	ΑΡ . ΦΥΛΛΟΥ Π 03 03